CISA®

ALLEGION™

Maniglioni antipanico FAST

Versione da applicare

Maniglioni antipanico CISA FAST

Modularità, affidabilità, reversibilità, ampiezza di gamma e di accessori, adattabilità a ogni tipo di infisso e controllo attraverso elettromaniglie, incontri elettrici o microswitch.

Oltre alle caratteristiche che da sempre contraddistinguono i maniglioni CISA, la nuova gamma FAST si caratterizza per un'ulteriore evoluzione: un design dalle linee marcate e decise, accresciuta velocità e semplicità di installazione, perfetta intercambiabilità con la precedente versione.

I maniglioni antipanico FAST, infatti, abbinano a un'estetica di impatto, che sottolinea la robustezza e l'affidabilità del prodotto, tempi di installazione ridotti fino al 50% rispetto ai precedenti modelli.

Installazione semplice e veloce

FAST dimezza i tempi di installazione

Grazie alle nuove caratteristiche tecniche i tempi di installazione dei maniglioni FAST rispetto ai precedenti modelli si riducono fino al -50%.

La riduzione dei tempi di installazione è data da:

- Montaggio delle chiusure supplementari su piastre di supporto con sistema di aggancio rapido e possibilità di regolazione anche con il prodotto in opera;
- Facilità di regolazione mediante cavo flessibile di collegamento tra il meccanismo e le chiusure supplementari *;
- Il posizionamento delle viti di regolazione sul meccanismo centrale permette all'installatore di operare in posizione ergonomica;
- Semplificazione nelle istruzioni per il taglio barra, coperture e cavo senza dover prendere alcuna misura;
- La barra può essere facilmente installata dopo il fissaggio dei meccanismi;
- Fissaggio rapido dei carter dotati di clip, fissaggio rinforzato con grani
- Semplificazione delle istruzioni.

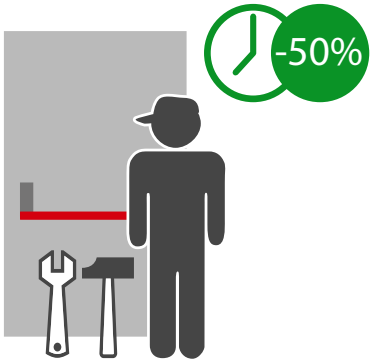

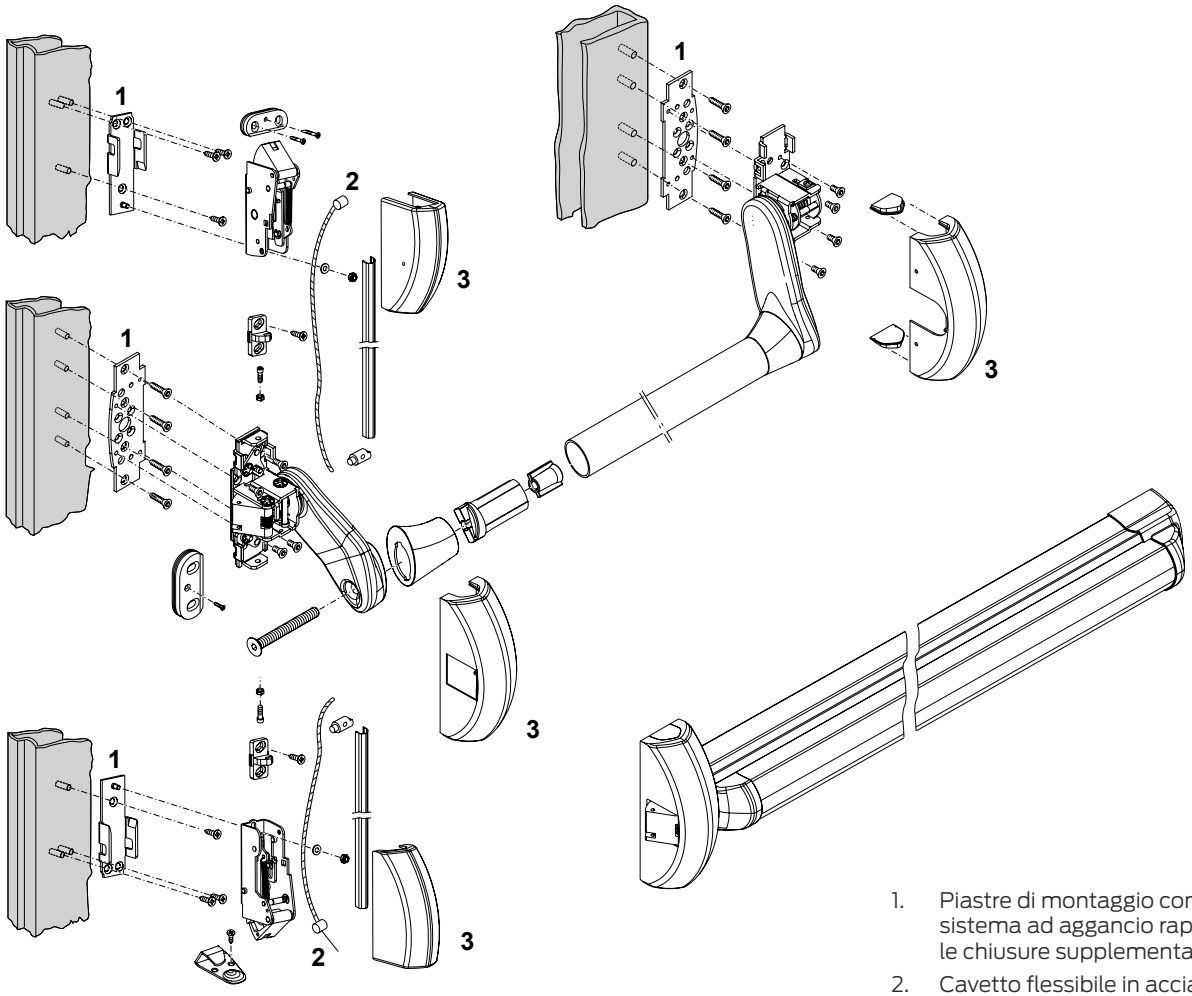

1. Piastre di montaggio con sistema ad aggancio rapido per le chiusure supplementari.
2. Cavetto flessibile in acciaio per il collegamento del meccanismo centrale alle chiusure supplementari. *
3. Carter con clip per montaggio rapido e grano per montaggio rinforzato.

* disponibile versione con aste filettate per montaggio tradizionale

Tutti i vantaggi di CISA FAST

Family feeling

Il nuovo design della gamma FAST è stato pensato con il principio dell'omogeneità per consentire una sintonia estetica e consentire quindi la coesistenza nello stesso ambiente di modelli diversi di maniglioni antipanico.

Protezione Antibatterica.

Il nuovo trattamento antibatterico per maniglioni antipanico offre numerosi vantaggi:

- è sicuro per l'uomo; protegge contro la diffusione di microrganismi;
- inibisce la crescita di batteri e muffe pericolose;
- fornisce protezione continuativa.

Tutti i modelli Cisa FAST Plus, in ogni variante colore, saranno consegnati completi del trattamento antibatterico.

Certificazioni.

Il trattamento è stato testato con successo su due dei ceppi batterici più diffusi: Staphilococcus aureus. Cisa si è affidata ad un laboratorio esterno, che ha eseguito le prove secondo la normativa europea iso 22196:2011.

Silenziosità

Il cavo di collegamento utilizzato sui maniglioni FAST riduce la rumorosità rispetto alle tradizionali aste.

Perfetta intercambiabilità con la precedente versione

Nello sviluppare il restyling della gamma, CISA si è posta come primo requisito il passaggio agile e immediato per i propri clienti dai precedenti modelli alle nuove versioni. La sostituzione di un maniglione antipanico CISA delle precedenti gamme con FAST è semplice, veloce e non richiede alcun intervento sulla porta.

Facilità di manutenzione

Su tutti i prodotti della gamma FAST, grazie al carter privo di viti di fissaggio, è possibile una rapida operazione di smontaggio della copertura per l'ispezione dei fissaggi del maniglione alla porta e per la lubrificazione necessaria.

Altrettanto facile e veloce, senza l'ausilio di utensili, è il ripristino al termine dell'operazione.

Manutenzione straordinaria ridotta.

Finiture:

Non solo tecnologia. La ricerca estetica e la combinazione di colori conferiscono ai maniglioni FAST di CISA grande versatilità, una soluzione adatta per ogni tipo di ambiente.

In particolare le Finiture: PVD conferiscono al maniglione un ulteriore tocco di stile unito ad una elevata resistenza.

Finiture: verniciate

Rosso
RAL 3000
Fin. 41

Nero
opaco
Fin. 44

Verde
RAL 6001
Fin. 43

Grigio
RAL 9006
Fin. 97

Bianco
RAL 9010
Fin. 45

Grigio tipo Inox
Fin. B9

Finiture: anodizzate per barra FAST Touch

Anodizzato
Alluminio satinato
Fin. 62

Anodizzato
Bronzo
Fin. 64

Ottonato
Fin. A1

Finiture: PVD

Acciaio Inox
Satinato
Fin. C2

Normativa europea Certificazione CE

Dal 2002 il tema delle uscite di sicurezza è stato regolamentato da due specifiche norme europee: EN 1125 per i dispositivi per le uscite antipanico e EN 179 per i dispositivi per le uscite di emergenza. Il 16 dicembre 2008 la normativa EN 1125:1997:02 è stata aggiornata ed è stata pubblicata la NUOVA NORMA EUROPEA sui maniglioni antipanico EN 1125:2008. Ne consegue che dal 1º gennaio 2010 possono essere immessi sul mercato solo prodotti marcati con la nuova norma.

CISA ha già superato tutti i test ed ottenuto in data 2 gennaio 2009 i certificati nuovi relativi a tutte le versioni "Applicare" e nel 2002 è stata la prima azienda in Italia a introdurre la marcatura CE sui maniglioni.

Da ricordare che dal 2013 è in vigore l'obbligo di legge di sostituire i maniglioni antipanico non marcati CE.

Principali contenuti della norma EN 1125:2008

1. Un maniglione antipanico deve essere sempre apribile in qualsiasi momento e da chiunque (compresi bambini, anziani, portatori di handicap, ecc.) esercitando uno sforzo minimo con le mani, il corpo o altro su qualsiasi punto della barra orizzontale
2. Un maniglione antipanico deve poter essere applicato anche su porte di comune passaggio (ad esempio negozi, uffici, ospedali, scuole, ecc.) e deve quindi garantire un'alta o altissima frequenza d'uso.
3. Un maniglione antipanico, se applicato su una porta tagliafuoco, deve poter garantire, dopo la fuga, la chiusura della porta anche in caso di altissime temperature.
4. Un maniglione antipanico deve essere garantito contro la corrosione.
5. In un maniglione antipanico la sporgenza della barra non deve essere superiore a 150 mm.
6. Ogni maniglione antipanico deve riportare: nome e marchio del fabbricante, codici per l'identificazione, numero della Norma Europea di riferimento (UNI EN 1125), mese/anno del montaggio finale da parte del produttore.
7. I maniglioni antipanico possono essere di due tipi: barra a spinta classificata con codice A, barra a contatto classificata con codice B.

500.000 motivi per scegliere CISA FAST

Oggi, nell'ottica del costante miglioramento e conformità alle normative vigenti, CISA ha ottenuto da ICIM, Ente di Certificazione riconosciuto a livello europeo, una certificazione ulteriore.

Questa certificazione volontaria attesta per i maniglioni FAST la durabilità meccanica per 500.000 cicli su porte dal peso di 400 kg, rispetto a quanto previsto dal massimo grado della norma (grado 7) che prevede test su porte di oltre 200 kg per 200.000 cicli.

La gamma FAST

Ampia gamma di maniglioni antipanico e accessori per rispondere ad ogni esigenza di installazione su tutti i tipi di infisso

Elementi distintivi

- Estrema facilità e rapidità di installazione.
- Sistema totalmente modulare.
- Placche di premontaggio per il fissaggio delle chiusure supplementari.
- Chiusure supplementari ad aggancio rapido regolabili.
- Disponibile in versione tagliafuoco.
- Marcatura CE secondo la DIRETTIVA 89/106/CEE rilasciata da ICIM.
- Certificazione di prodotto volontaria rilasciata da ente terzo ICIM

FAST Touch

Certificazioni e marcatura

- Marcatura CE secondo la DIRETTIVA 89/106/CEE rilasciata da ICIM.
- Certificazione di prodotto volontaria rilasciata da ente terzo ICIM prevista dalla stessa norma UNI EN 1125.

Caratteristiche tecniche

- Corpo e barra in alluminio verniciato accorciabile fino a 300 mm, su tutti i modelli.
- Carter in lega di alluminio verniciato.
- Scrocco autobloccante in lega di alluminio, cromato.

Funzionamento configurazione standard

- Dall'interno: premendo la barra.
- Dall'esterno: con chiave e/o con maniglia*.

Mano

0 = ambidestra.

Dotazione standard

- Bocchette specifiche.
- Viti di fissaggio.
- Istruzioni di installazione e manutenzione.
- Attestati di certificazione ICIM e CE.

Opzioni A richiesta:

- Comandi esterni.
- Prolunghe di chiusura.
- Versione con microinterruttore art 106195050 (spec. LA).
- Versione con fermo a giorno art 107165500 (spec. FG).
- Versione tagliafuoco con scrocchi in acciaio (spec. FR).

Finiture:: vedi pag. 5.

FAST Push

Certificazioni e marcatura

- Marcatura CE secondo la DIRETTIVA 89/106/CEE rilasciata da ICIM.
- Certificazione di prodotto volontaria rilasciata da ente terzo ICIM prevista dalla stessa norma UNI EN 1125.

Caratteristiche tecniche

- Carter in lega di alluminio verniciato.
- Barra accorciabile in acciaio verniciato o in acciaio inox (da ordinare a parte).
- Scrocco autobloccante in lega di alluminio, cromato.

Funzionamento configurazione standard

- Dall'interno: premendo la barra.
- Dall'esterno: con chiave e/o con maniglia*.

Mano

0 = ambidestra.

Dotazione standard

- Bocchette specifiche.
- Viti di fissaggio.
- Istruzioni di installazione e manutenzione.
- Attestati di certificazione ICIM e CE.

Opzioni A richiesta:

- Barra orizzontale
- Comandi esterni.
- Prolunghe di chiusura.
- Versione con microinterruttore art. 106195060 (spec. LA).
- Versione con fermo a giorno art 107165500 (spec. FG).
- Versione tagliafuoco con scrocchi in acciaio (spec. FR).

* Il funzionamento dall'esterno solo con chiave è possibile solo su maniglioni a 1 punto di chiusura laterale.

FAST Push-pad

Caratteristiche tecniche

- Carter in lega di alluminio verniciato.
- Scrocco autobloccante in lega di alluminio, cromato.

Funzionamento configurazione standard

- Dall'interno: premendo la piastra di spinta.
- Dall'esterno: con chiave e/o con maniglia*.

Mano

0 = ambidestra.

Dotazione standard

- Bocchette specifiche.
- Viti di fissaggio.
- Istruzioni di installazione e manutenzione.
- Attestati di certificazione ICIM e CE.

Opzioni A richiesta:

- Comandi esterni.
- Prolunghe di chiusura.
- Versione con fermo a giorno (spec. FG).
- Versione tagliafuoco con scrocchi in acciaio (spec. FR).

Certificazioni e marcatura

- Marcatura CE secondo la DIRETTIVA 89/106/CEE rilasciata da ICIM.
- Certificazione di prodotto volontaria rilasciata da ente terzo ICIM prevista dalla stessa norma UNI EN 179

FAST Flow

Sistema privo di bocchette a pavimento
La porta si apre liberamente quando il meccanismo è richiamato grazie ad uno speciale sistema di ritenuta delle aste.

Caratteristiche tecniche

- Carter in alluminio/lega di alluminio verniciato.
- Catenacci in lega di alluminio, cromato.
- Corsa 13,5mm
- Diametro catenaccio 15mm
- Sistema blocco catenaccio brevettato
- Kit bocchette regolabili per sormonti da 10mm a 20mm (sistema brevettato)

Funzionamento configurazione standard

- Dall'interno: premendo la barra si bloccano i catenacci
- Dall'esterno: con chiave e/o con maniglia*.

Mano

0 = ambidestra.

Dotazione standard

- Kit aste catenaccio
- Bocchette specifiche.
- Viti di fissaggio.
- Istruzioni di installazione e manutenzione.
- Attestati di certificazione ICIM e CE.

Opzioni A richiesta:

- Barra orizzontale
- Comandi esterni

Certificazioni e marcatura

- Marcatura CE secondo la DIRETTIVA 89/106/CEE rilasciata da ICIM.
- Certificazione di prodotto volontaria rilasciata da ente terzo ICIM prevista dalla stessa norma UNI EN 1125.

Comandi esterni

Maniglia dal design rinnovato

- Leva maniglia più lunga rispetto alle versioni precedenti (+55 mm per art. 1.07078.68) per una migliore impugnatura
- Maniglia RTD (Return To Door) antistrappo che evita strappi e di rimanere impigliati

Soluzione ideale per applicazioni in spazi ridotti

- Versione con maniglia ribassata (art.1.07078.36.0)
- 47 mm di sporgenza dalla porta nel caso di spazio di installazione ridotto

Più facile da azionare per aprire/chiudere senza farsi male

- Maniglia posta al di sotto del cilindro che lascia più spazio alla rotazione riducendo il pericolo di farsi male battendo le dita contro il cilindro
- La chiave viene inserita e ruotata con più facilità

Finiture:

- Comandi esterni disponibili nelle seguenti Finiture: verniciate: grigio acciaio, bianco e grigio.
- Disponibili anche con trattamento PVD inox satinato.

Stessi fori di fissaggio per tutte le versioni

Comandi esterni perfettamente intercambiabili con le versioni precedenti

Integrazione in sistemi a chiave maestra

I comandi esterni art.707836/38 sono dotati di cilindro a profilo europeo per una facile integrazioni in sistemi di gestione accessi a chiave maestra

Chiusure supplementari

Caratteristiche tecniche

- Carter in lega di alluminio verniciato
- Scrocchi/catenacci in lega di alluminio, cromato,
- Scrocchi autobloccanti sulle chiusure alto basso
- Altezza massima porta realizzabile 2500mm con barra installata a 1100 mm da pavimento finito.

Dotazione standard

- Bocchette specifiche.
- Viti di fissaggio.
- Istruzioni di installazione e manutenzione.
- Attestati di certificazione ICIM e CE.

Elettromaniglia

Caratteristiche tecniche

- Maniglia reversibile.
- Maniglia folle in assenza di corrente.
- Emergenza meccanica con chiave: la chiave attivala maniglia. Estraendo la chiave la maniglia si disattiva.
- Sistema di cablaggio con spinotto per un perfetto isolamento delle connessioni.
- Led integrato nel corpo maniglia per visualizzare lo stato porta.
- Scatola in acciaio nichelato.
- Carter in lega di alluminio verniciato.
- Possibilità di realizzare il fermo a giorno elettrico.
- Alimentazione tramite accessorio Booster fornito in dotazione.
- Tensione di esercizio 12/24 V ca/cc.
- Tensione di funzionamento min. 5 V, max 28 V.

Funzionamento

- Maniglia senza sistema antiripetitore.
- La maniglia è apribile solamente per la durata dell'impulso, prevedere nell'impianto un sistema di temporizzazione dell'impulso (accessorio temporizzatore art. 1.07022.20.0 da ordinare a parte).

Dotazione

- Cilindro art. 1.0G304.02.0.12.
- Modulo booster art. 1.07022.01.0.
- Quadro maniglia 8/9 mm.

Incontri elettrici

Caratteristiche tecniche

- Tensione di esercizio 12, 24 V ca e 12, 24 V cc. - CE.
- Scatola in acciaio zincato.
- Carter in lega di alluminio verniciato.
- Controscrocco in lega di alluminio cromato.

Funzionamento

- L'incontro elettrico consente l'apertura della portada remoto.

Mano

- Unica per porte destre e sinistre.

Dotazione

- Spessori in nylon art. 1.07089.12.0.
- Viti di fissaggio.
- Istruzioni di montaggio.

Versione senza antiripetitore

Mantenendo premuto il pulsante si alimenta l'incontro, la porta può essere aperta solo nel tempo in cui è premuto il pulsante (l'incontro è sbloccato quando è alimentato dalla corrente).

Questa versione prevede dei modelli dotati di microinterruttori per il controllo dello stato di apertura/chiusura della porta.

Versione con antiripetitore

Premendo il pulsante si alimenta l'incontro il quale si sblocca al primo impulso consentendo l'apertura della porta. L'incontro elettrico si bloccherà nuovamente chiudendo la porta (l'incontro è sbloccato quando è alimentato dalla corrente).

Versione con bobine sotto tensione

Premendo il pulsante si interrompe l'alimentazione dell'incontro, la porta può essere aperta solo nel tempo in cui il pulsante viene premuto (l'incontro è sbloccato quando non è alimentato dalla corrente).

Polaris

CISA POLARIS consente l'immediata identificazione delle vie di fuga perché dotato di luci poste sulla barra stessa. Si può installare su tutti i maniglioni antipanico serie FAST Touch in sostituzione della barra in dotazione Entra in azione nel momento in cui la corrente viene a mancare, agevolando l'uscita in ambienti bui o nei quali la luminosità è ostruita dal fumo.

Caratteristiche tecniche

- Barra in acciaio verniciato
- Inserti in ABS
- Accorciabile fino a mm 600 e mm 720 (per eFAST)
- L.E.D. (120 lumen)

Dotazione

- Barra in acciaio
- Luci LED
- Cablaggio

Bocchette regolabili

Compatibilità

Le bocchette regolabili CISA possono essere installate in abbinamento a tutti i maniglioni antipanico serie FAST.

Bocchetta per porte in alluminio 1.07072.31.0

La possibilità di regolazione verticale e orizzontale consente:

- Estrema facilità di installazione
- Di evitare l'utilizzo di spessori
- La compensazione della complanarità da - 8 mm a + 4 mm
- Precisione di regolazione

Bocchetta per portoni industriali 1.07072.32.0

L'ampio intervallo di regolazione consente:

- L'applicazione su portoni con luce fra anta e telaio fino a 25 mm
- La compensazione della complanarità da - 4 mm a + 7 mm

Bocchetta per porte in legno e PVC 1.07072.33.0

La speciale forma ad "L" e la posizione delle viti di fissaggio in alto consentono:

- La possibilità di installazione a sbalzo su profili con sormonto da 14 a 24 mm

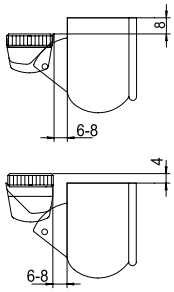

Schema di Montaggio 1.07072.31.0

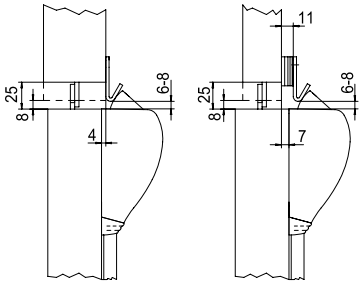

Schema di Montaggio 1.07072.32.0

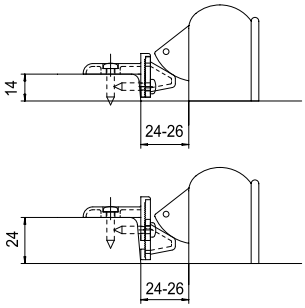

Schema di Montaggio 1.07072.33.0

Kit glass

FACILITÀ DI INSTALLAZIONE

I kit glass CISA sono realizzati per offrire una gamma di soluzioni completa per tutte le tipologie di installazione dei maniglioni antipanico FAST su porte in vetro.

Modularità

- I particolari necessari sono disponibili in kit che permettono di scegliere quelli effettivamente necessari all'installazione e di comporre la soluzione che si adatta meglio alle richieste.
- I kit glass sono abbinabili a tutta la gamma dei maniglioni antipanico CISA serie FAST

Caratteristiche tecniche

- Piastre ed elementi di montaggio in acciaio.

Dotazione

- Viti di fissaggio.
- Istruzioni di installazione.

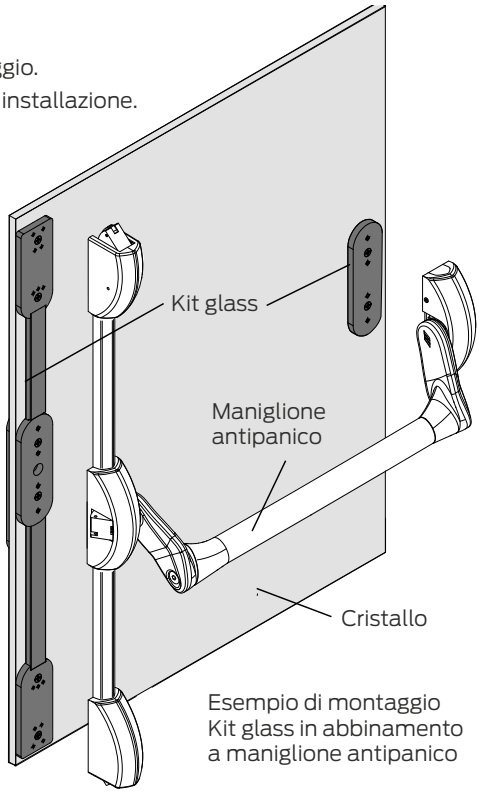

Esempio di montaggio Kit glass in abbinamento a maniglione antipanico

Maniglioni antipanico FAST Touch

TIPOLOGIA	DESCRIZIONE	L	PESO UNITARIO	N. PEZZI	ARTICOLO TIPO	DIM.	MANO	FIN.	PERS.
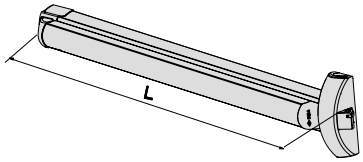	Scrocco laterale autobloccante **In dotazione:** • Bocchette art. 1.07072.20.0 **A richiesta:** • Bocchetta art. 1.07072.21.0 • comandi esterni art. 1.07078.35/36/38/68/69	1200	3,700	1	**1** **59801**	**10**	**0**		
		840	2,684	1	**1** **59801**	**11**	**0**		
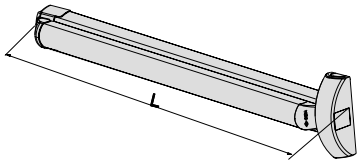	VERSIONE COMPONIBILE Scrocco laterale autobloccante con possibilità di esclusione **In dotazione:** • Bocchette art. 1.07072.20.0 **Possibilità di abbinamento a:** • Coppia scrocchi alto/basso art. 1.07063.61.0 • Coppia scrocchi laterali art. 1.07063.51.0 • Coppia scrocchi alto/laterali art. 1.07063.66.1/2 • Coppia catenacci alto/basso art. 1.07063.71.0 **A richiesta:** • Bocchetta art. 1.07072.21.0 • Comandi esterni art. 1.07078.36/38/68/69	1300	3,760	1	**1** **59811**	**09**	**0**		
		1200	3,472	1	**1** **59811**	**10**	**0**		
		840	3,000	1	**1** **59811**	**11**	**0**		
	Trattamento PVD inox satinato (fin. C2)	1200	3,472	1	**1** **59811**	**10**	**0**	**C2**	
		840	3,000	1	**1** **59811**	**11**	**0**	**C2**	
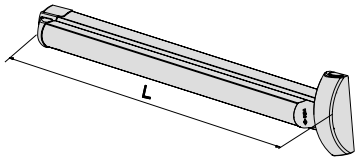	VERSIONE COMPONIBILE Senza scrocco centrale **Da abbinare a:** • Coppia scrocchi alto/basso art. 1.07063.61.0 • Coppia scrocchi laterali art. 1.07063.51.0 • Coppia scrocchi alto/laterali art. 1.07063.66.1/2 • Coppia catenacci alto/basso art. 1.07063.71.0 **A richiesta:** • Bocchetta art. 1.07072.21.0 • Comandi esterni art. 1.07078.36/38/68/69	1200	3,500	1	**1** **59816**	**10**	**0**		
		840	3,000	1	**1** **59816**	**11**	**0**		
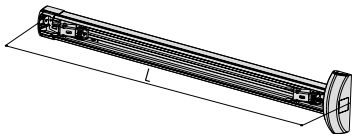	VERSIONE COMPONIBILE SENZA BARRA IN DOTAZIONE Scrocco laterale autobloccante con possibilità di esclusione **In dotazione:** • Bocchette art. 1.07072.20.0 **Possibilità di abbinamento a:** • Coppia scrocchi alto/basso art. 1.07063.61.0 • Coppia scrocchi laterali art. 1.07063.51.0 • Coppia scrocchi alto/laterali art. 1.07063.66.1/2 • Coppia catenacci alto/basso art. 1.07063.71.0 **A richiesta:** • Bocchetta art. 1.07072.21.0 • Comandi esterni art. 1.07078.36/38/68/69	1200	3,472	1	**1** **59811**	**10**	**0**	**00**	**SB**

Finiture:
- STANDARD: Carter nero barra rossa

A richiesta: (solo art. 1.59811-10-0):
- Carter nero barra nera (fin. 44)
- Carter bianco barra bianca (fin. 45)
- Carter grigio barra grigia (fin. 97)
- Carter e barra verniciati grigio tipo inox (fin. B9)
- Trattamento PVD inox satinato (fin. C2)

TIPOLOGIA	DESCRIZIONE		PESO UNITARIO	N. PEZZI	ARTICOLO TIPO	DIM.	MANO	FIN.	PERS.
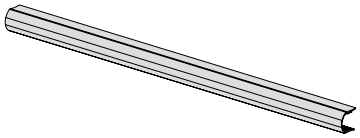	Barra da abbinare a maniglione art. 1.59811.10.0.00.00.SB Finiture: standard nero (fin 00) **VARIANTI COLORE BARRA** • Anodizzato alluminio satinato (fin. 62) • Anodizzato bronzo (fin. 64) • Ottonata (fin. A1) • Rossa (fin. 41) • Gialla (fin. 42) • Verde (fin. 43) • Bianca (fin. 45) • Grigia (fin. 97) • Grigio tipo inox (B9)		1,000	1	**1**	**06196**	**43**	**0**	
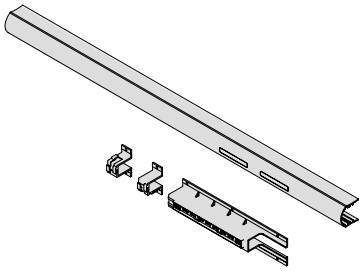	**POLARIS** Kit polaris completo di barra, LED e componenti per il cablaggio. Per ottenere la funzione emergenza o illuminazione, CISA Polaris deve essere collegato ad un apposito alimentatore (non in dotazione), con caratteristiche come indicato nel foglio istruzioni. **VARIANTI COLORE BARRA** • Nero (fin. 00) • Rossa (fin. 41) • Bianca (fin. 45) • Grigia (fin. 97) • Grigio tipo inox (B9) • PVD inox satinato (fin. C2)		1,000	1	**1**	**06196**	**60**	**0**	

Maniglioni antipanico FAST Push - FAST Flow

TIPOLOGIA	DESCRIZIONE	PESO UNITARIO	N. PEZZI	ARTICOLO TIPO	DIM.	MANO	FIN.	PERS.
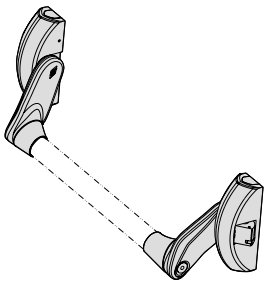	Scrocco laterale autobloccante **In dotazione:** • Bocchetta art. 1.07072.20.0 **A richiesta:** • Barra orizzontale serie 07007 • Bocchetta art. 1.07072.21.0 • Comandi esterni art. 1.07078.35.36/38/68/69	2,150	1	**1** **59001**	**10**	**0**		
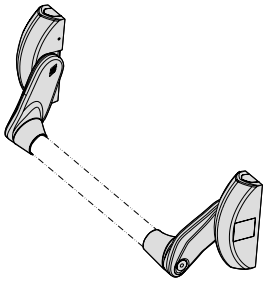	VERSIONE COMPONIBILE Scrocco laterale autobloccante con possibilità di esclusione **In dotazione:** • Bocchette art. 1.07072.20.0 • Possibilità di abbinamento a: • Coppia scrocchi alto/basso art. 1.07063.61.0 • Coppia scrocchi laterali art. 1.07063.51.0 • Coppia scrocchi alto/laterali art. 1.07063.66.1/2 • Coppia catenacci alto/basso art. 1.07063.71.0 **A richiesta:** • Barra orizzontale serie 07007 • Bocchetta art. 1.07072.21.0 • Comandi esterni art. 1.07078.36/38/68/69	2,200	1	**1** **59011**	**10**	**0**		
	Trattamento PVD inox satinato (fin. C2)	2,266	1	**1** **59011**	**10**	**0**	**C2**	
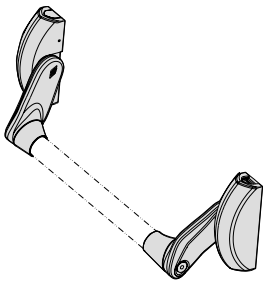	VERSIONE COMPONIBILE SENZA SCROCCO CENTRALE **Da abbinare a:** • Coppia scrocchi alto/basso art. 1.07063.61.0 • Coppia scrocchi laterali art. 1.07063.51.0 • Coppia scrocchi alto/laterali art. 1.07063.66.1/2 • Coppia catenacci alto/basso art. 1.07063.71.0 **A richiesta:** • Barra orizzontale serie 07007 • Bocchetta art. 1.07072.21.0 • Comandi esterni art. 1.07078.36/38/68/69	2,050	1	**1** **59016**	**10**	**0**		
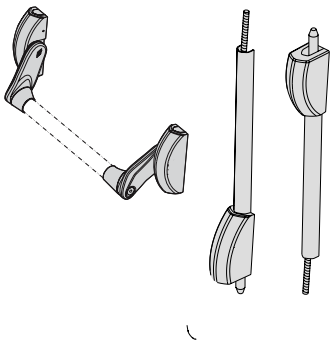	Maniglione antipanico modulare completo di chiusure alto/basso ad aste **In dotazione:** • Maniglione • 2 bocchette regolabili superiori • 2 bocchette a pavimento • 2 aste filettate • 2 carter copriasta • 2 ganci guida asta • 1 coppia catenacci alto/basso Il maniglione non funziona con i maniglioni standard, utilizzare esclusivamente il maniglione presente nel kit	2,050	1	**1** **59014**	**10**	**0**		
	Finiture: • STANDARD: verniciato nero **A richiesta: (solo art. 59011/59014):** • Verniciato bianco (fin. 45) • Verniciato grigio (fin. 97) • Verniciato grigio tipo inox (fin. B9) • Trattamento PVD inox satinato (fin. C2)							

Maniglioni antipanico FAST Push-pad

TIPOLOGIA	DESCRIZIONE	L	PESO UNITARIO	N. PEZZI	ARTICOLO TIPO	DIM.	MANO	FIN.	PERS.
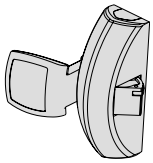	Scrocco laterale autobloccante **In dotazione:** • Bocchetta art. 1.07072.20.0 **A richiesta:** • Bocchetta art. 1.07072.21.0 • Comandi esterni art. 1.07078.35.36/38/68/69		0,900	1	**1** **59051**	**10**	**0**		
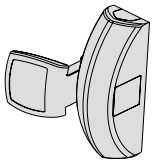	VERSIONE COMPONIBILE Scrocco laterale autobloccante con possibilità di esclusione **In dotazione:** • Bocchette art. 1.07072.20.0 **Possibilità di abbinamento a:** • Coppia scrocchi alto/basso art. 1.07063.61.0 • Coppia scrocchi laterali art. 1.07063.51.0 • Coppia scrocchi alto/laterali art. 1.07063.66.1/2 • Coppia catenacci alto/basso art. 1.07063.71.0 **A richiesta:** • Boccheta art. 1.07072.21.0 • Comandi esterni art. 1.07078.36/38/68/69		1,020	1	**1** **59061**	**10**	**0**		
	Trattamento PVD inox satinato		1,020	1	**1** **59061**	**10**	**0**	**C2**	
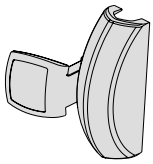	VERSIONE COMPONIBILE SENZA SCROCCO CENTRALE **Da abbinare a:** • Coppia scrocchi alto/basso art. 1.07063.61.0 • Coppia scrocchi laterali art. 1.07063.51.0 • Coppia scrocchi alto/laterali art. 1.07063.66.1/2 • Coppia catenacci alto/basso art. 1.07063.71.0 **A richiesta:** • Bocchetta art. 1.07072.21.0 • Comandi esterni art. 1.07078.36/38/68/69		0,860	1	**1** **59066**	**10**	**0**		
	Finiture: STANDARD: verniciato nero **A richiesta: (solo art. 59061):** • Verniciato bianco (fin. 45) • Verniciato grigio (fin. 97) • Verniciato grigio tipo inox (fin. B9) • Trattamento PVD inox satinato (fin. C2)								
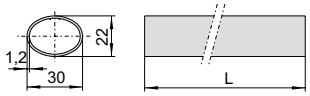	Barra ovale in acciaio verniciato rosso **Finiture: A richiesta:** • Verniciata verde (fin. 43) • Verniciata nera (fin. 44) • Verniciata bianco (fin. 45) • Verniciata grigio (fin. 97) • Verniciata grigio tipo inox (fin. B9) solo dim 13 e 14	900	0,800	1	**1** **07007**	**13**	**0**		
		1200	1,054	1	**1** **07007**	**14**	**0**		
		1500	1,352	1	**1** **07007**	**15**	**0**		
	Barra orizzontale ovale in acciaio inox	900	0,800	1	**1** **07007**	**60**	**0**		
		1200	1,070	1	**1** **07007**	**61**	**0**		
		1500	0,900	1	**1** **07007**	**62**	**0**		

Comandi esterni per maniglioni antipanico CISA FAST

TIPOLOGIA	DESCRIZIONE	PESO UNITARIO (kg)	N. PEZZI	ARTICOLO TIPO	DIM.	MANO	FIN.	PERS.
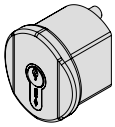	Pomolo fisso interasse 43 mm verniciato nero La chiave agisce direttamente sullo scrocco Ciindro nichelato **Solo per maniglioni ad 1 punto di chiusura**	0,600	1	**1**	**07078**	**35**	**0**	
	Trattamento PVD inox satinato (fin. C2)	0,600	1	**1**	**07078**	**35**	**0**	**C2**
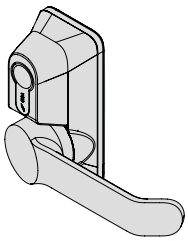	Placca con maniglia ribassata verniciata nero Disabilitazione maniglia con chiave Cilindro nichelato Settaggio chiave non estraibile (opzionale)	1,100	1	**1**	**07078**	**36**	**0**	
	Trattamento PVD inox satinato (fin. C2)	1,150	1	**1**	**07078**	**36**	**0**	**C2**
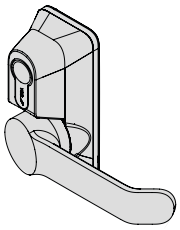	Placca e maniglia verniciati nero Disabilitazione maniglia con chiave Cilindro nichelato Settaggio chiave non estraibile (opzionale)	1,200	1	**1**	**07078**	**38**	**0**	
	Trattamento PVD inox satinato (fin. C2)	1,200	1	**1**	**07078**	**38**	**0**	**C2**
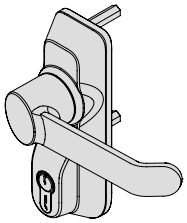	Placca e maniglia verniciati nero Disabilitazione maniglia con chiave Cilindro nichelato Settaggio chiave non estraibile (opzionale)	1,350	1	**1**	**07078**	**68**	**0**	
	Trattamento PVD inox satinato (fin. C2)	1,350	1	**1**	**07078**	**68**	**0**	**C2**
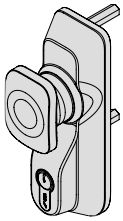	Placca e maniglia verniciati nero Disabilitazione maniglia con chiave Cilindro nichelato Settaggio chiave non estraibile (opzionale)	0,600	1	**1**	**07078**	**69**	**0**	
	Trattamento PVD inox satinato (fin. C2)	0,600	1	**1**	**07078**	**69**	**0**	**C2**

Finiture:
STANDARD: verniciato nero

A richiesta:
- Verniciato bianco (fin. 45)
- Verniciato grigio (fin. 97)
- Verniciato grigio tipo inox (fin. B9)

Comandi esterni per maniglioni antipanico CISA FAST

TIPOLOGIA	DESCRIZIONE	L	PESO UNITARIO	N. PEZZI	ARTICOLO TIPO	DIM.	MANO	FIN.	PERS.
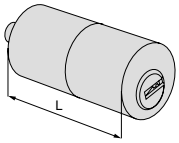	Cilindro C2000	55	0,160	1	**1 0G200**	**55**	**0**		
	Cilindro C3000	55	0,168	1	**1 0N210**	**55**	**0**		
	Cilindro ASIX	50	0,170	1	**1 0E200**	**50**	**0**		
	Cilindro ASTRAL	50	0,160	1	**1 0A210**	**50**	**0**		
	Cilindro ASTRAL TEKNO	50	0,160	1	**0M210**	**50**	**0**		
	Cilindro AP4	55	0,215	1	**0P210**	**55**	**0**		
	Cilindro RS3	50	0,215	1	**0L210**	**50**	**0**		
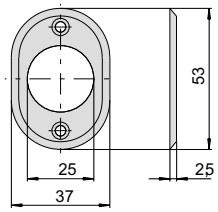	Borchia per cilindro a tubo nichelata		0,010	1	**1 06018**	**25**	**0**	**12**	
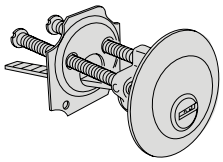	Cilindro standard tondo		0,180	1	**1 02550**	**25**	**0**	**12**	
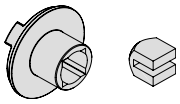	Ingegno più adattatore per applicazione solo cilindro		0,,070	1	**1 06198**	**70**	**0**		
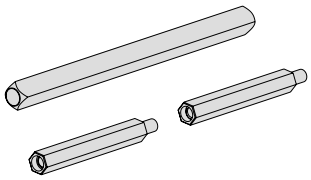	Kit prolunga per versioni 1.07078.36/38 per porte da 80 mm fino a 130 mm Per versioni 1.07078.68/69 per porte da 100 mm fino a 130 mm		0,099	1	**1 06316**	**04**	**0**		
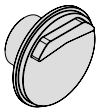	Ingegno specifico per applicazione su FAST Touch con comandi esterni art. 1.07078.36/38/68/69		0,050	1	**1 06198**	**71**	**0**		
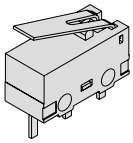	Microinterruttore per versioni 1.07078.68/69		0,020	1	**1 06195**	**10**	**0**		

Chiusure supplementari per maniglioni antipanico CISA FAST

TIPOLOGIA	DESCRIZIONE	PESO UNITARIO	N. PEZZI	ARTICOLO TIPO	DIM.	MANO	FIN.	PERS.
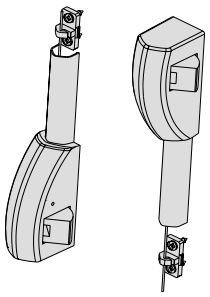	Coppia scrocchi per chiusura laterale **In dotazione:** • Bocchette art. 1.07072.20 • 2 cavi flessibili • 2 carter copricavo • 2 piastre di aggancio • 2 ganci guidacavo **A richiesta:** • Bocchetta art. 1.07072.21.0	2,000	1	**1 07063**	**51**	**0**		
	Trattamento PVD inox satinato (fin. C2)	2,100	1	**1 07063**	**51**	**0**	**C2**	
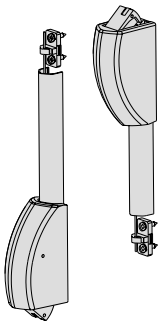	Coppia scrocchi autobloccanti per chiusura alto/basso **In dotazione:** • Bocchette superiori art. 1.07072.20.0 • Bocchetta a pavimento art. 1.07072.27.0 • 2 cavi flessibili • 2 carter copricavo • 2 piastre di aggancio • 2 ganci guidacavo **A richiesta:** • Bocchetta art. 1.07072.21.0	2,000	1	**1 07063**	**61**	**0**		
	Trattamento PVD inox satinato (fin. C2)	2,100	1	**1 07063**	**61**	**0**	**C2**	
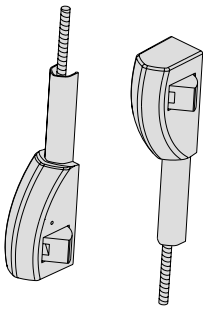	Coppia scrocchi per chiusura laterale **In dotazione:** • Bocchette art. 1.07072.20 • 2 aste filettate • 2 carter copri asta • 2 piastre di aggancio • 2 ganci guida asta **A richiesta:** • Bocchetta art. 1.07072.21.0	1,200	1	**1 07063**	**53**	**0**		
	Trattamento PVD inox satinato (fin. C2)	1,200	1	**1 07063**	**53**	**0**	**C2**	
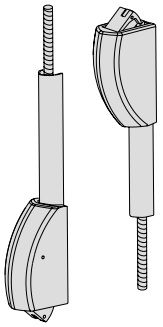	Coppia scrocchi autobloccanti per chiusura alto/basso **In dotazione:** • Bocchette superiori art. 1.07072.20.0 • Bocchetta a pavimento art. 1.07072.27.0 • 2 aste filettate • 2 carter copriasta • 2 piastre di aggancio • 2 ganci guida asta **A richiesta:** • Bocchetta art. 1.07072.21.0	1,350	1	**1 07063**	**63**	**0**		
	Trattamento PVD inox satinato (fin. C2)	1,350	1	**1 07063**	**63**	**0**	**C2**	

Chiusure supplementari per maniglioni antipanico CISA FAST

TIPOLOGIA	DESCRIZIONE	PESO UNITARIO	N. PEZZI	ARTICOLO TIPO	DIM.	MANO	FIN.	PERS.
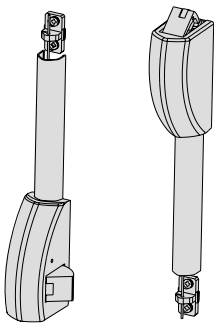	Coppia scrocchi per chiusura superiore autobloccante e laterale in basso **In dotazione:** • bocchette art. 1.07072.20 • 2 cavi flessibili • 2 carter copricavo • 2 piastre di aggancio • 2 ganci guidacavo **A richiesta:** • Bocchetta art. 1.07072.21.0	1,950	1	1	07063	66	1	
		1,950	1	1	07063	66	2	
	Trattamento PVD inox satinato (fin. C2)	2,100	1	1	07063	66	1	C2
		2,100	1	1	07063	66	2	C2
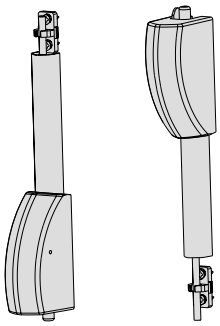	Coppia catenacci per chiusura alto/basso per porte a ventola **In dotazione:** • Bocchette superiori art. 1.07072.25.0 e art. 1.07072.26.0 • Bocchetta a pavimento art. 1.07072.25.0 • 2 aste filettate • 2 carter copriaste • 2 ganci guida aste • 2 piastre di aggancio	2,000	1	1	07063	71	0	
	Trattamento PVD inox satinato (fin. C2)	2,100	1	1	07063	71	0	C2
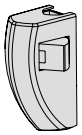	Scrocco laterale supplementare **In dotazione:** • Bocchette art. 1.07072.20.0	0,600	1	1	07063	26	1	
		0,600	1	1	07063	26	2	
	Trattamento PVD inox satinato (fin. C2)	0,600	1	1	07063	26	1	C2
		0,600	1	1	07063	26	2	C2
	Kit di prolungamento asta superiore completo di: • Asta filettata • Carter copriasta • Gancio guidasta • Altezza massima porta realizzabile 3500mm con barra installata a 1100mm da pavimento finito	0,500	1	1	07064	51	0	
	Trattamento PVD inox satinato (fin. C2)	0,500	1	1	07064	51	0	C2
	Kit di prolungamento asta superiore completo di: • Asta filettata • Carter copriasta • Gancio guidasta • Altezza massima porta realizzabile 3500mm con barra installata a 1100mm da pavimento finito	0,384	1	1	07064	71	0	
	Trattamento PVD inox satinato (fin. C2)	0,384	1	1	07064	71	0	C2

Finiture:
• STANDARD: verniciato nero

A richiesta:
• Verniciato bianco (fin. 45)
• Verniciato grigio (fin. 97)
• Verniciato grigio tipo inox (fin. B9)

Incontri elettrici per maniglioni antipanico

TIPOLOGIA	DESCRIZIONE	PESO UNITARIO	N. PEZZI	ARTICOLO TIPO	DIM.	MANO	FIN.	PERS.
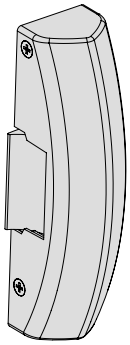	Senza antiripetitore Tensione 12 V ca - Corrente assorbita 0,25A	0,500	1	1 07083	05	0		
	Senza antiripetitore Tensione 12 V cc - Corrente assorbita 0,2A	0,500	1	1 07083	06	0		
	Senza antiripetitore Tensione 24 V cc - Corrente assorbita 0,15A	0,500	1	1 07083	07	0		
	Senza antiripetitore 1 microinterruttore Tensione 12 V ca - Corrente assorbita 0,25A	0,500	1	1 07083	80	0		
	Senza antiripetitore 1 microinterruttore Tensione 12 V cc - Corrente assorbita 0,2A	0,650	1	1 07083	81	0		
	Senza antiripetitore 1 microinterruttore Tensione 24 V cc - Corrente assorbita 0,15A	0,500	1	1 07083	82	0		
	Con antiripetitore Tensione 12 V ca - Corrente assorbita 0,25A	0,628	1	1 07083	90	0		
	Con bobine sottotensione Tensione 12 V cc - Corrente assorbita 0,2A	0,634	1	1 07083	40	0		
	Con bobine sottotensione Tensione 24 V cc - Corrente assorbita 0,15A	0,500	1	1 07083	41	0		
	Finiture: STANDARD: verniciato nero **A richiesta:** • Verniciato bianco (fin. 45) • Verniciato grigio (fin. 97) • Verniciato grigio tipo inox (fin. B9) • Trattamento PVD inox satinato (fin. C2)							
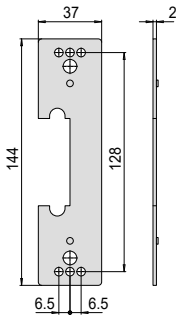	Spessore sottoincontro da 2 mm Nylon nero	0,020	1	1 07089	12	0		

Elettromaniglia per maniglioni antipanico

TIPOLOGIA	DESCRIZIONE		PESO UNITARIO	N. PEZZI	ARTICOLO TIPO	DIM.	MANO	FIN.	PERS.
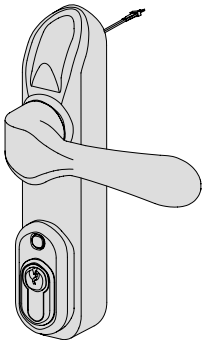	Maniglia con abilitazione elettrica Abbinabile a maniglioni antipanico serie FAST e CISA Prestige Verniciata nero **In dotazione:** • Accessorio booster 1.07022.01.0 • Cavo di collegamento • Viti di fissaggio **A richiesta:** • Accessorio temporizzatore 1.07022.20.0 **Finiture:** STANDARD: verniciato nero **A richiesta:** Verniciato grigio (fin. 97)		1,200	1	**1 07074**	**80**	**0**		

Kit glass per montaggio maniglioni FAST su porte in vetro

TIPOLOGIA	DESCRIZIONE	PER ARTICOLI/SERIE	PESO UNITARIO	N. PEZZI	ARTICOLO TIPO	DIM.	MANO	FIN.	PERS.
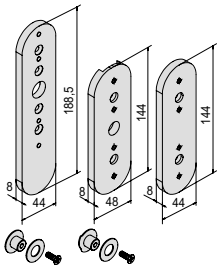	Kit glass per maniglioni FAST Verniciato nero	59001 59011 59016	1,330	1	1 07090	01	0		
	Kit glass per maniglioni FAST Trattamento PVD inox satinato		1,330	1	1 07090	01	0	C2	
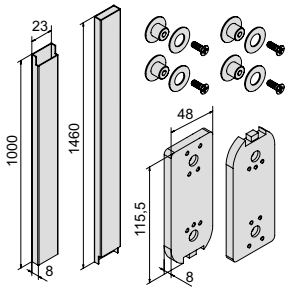	Kit glass per chiusure supplementari per maniglioni FAST Verniciato nero	1.07063.51.0, 1.07063.61.0, 1.07063.66.1/2, 1.07063.71.0	2,500	1	1 07090	10	0		
	Kit glass per chiusure supplementari per maniglioni FAST Trattamento PVD inox satinato		2,500	1	1 07090	10	0	C2	
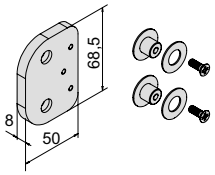	Kit glass per bocchetta laterale per maniglioni FAST Verniciato nero	59001 59011 1.07063.51.0	0,254	1	1 07091	01	0		
	Kit glass per bocchetta laterale per maniglioni FAST Trattamento PVD inox satinato		0,254	1	1 07091	01	0	C2	
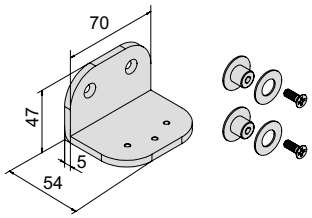	Kit glass per bocchetta superiore, versione scrocco Per chiusure supplementari maniglioni FAST Verniciato nero	1.07063.61.0	0,286	1	1 07091	02	0		
	Kit glass per bocchetta superiore, versione scrocco Per chiusure supplementari maniglioni FAST Trattamento PVD inox satinato		0,286	1	1 07091	02	0	C2	
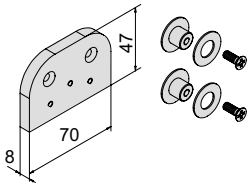	Kit glass per bocchetta superiore, versione catenaccio Per chiusure supplementari maniglioni FAST Verniciato nero	1.07063.71.0	0,240	1	1 07091	03	0		
	Kit glass per bocchetta superiore, versione catenaccio Per chiusure supplementari maniglioni FAST Trattamento PVD inox satinato		0,240	1	1 07091	03	0	C2	

Bocchette regolabili per maniglioni antipanico FAST

TIPOLOGIA	DESCRIZIONE	PESO UNITARIO	N. PEZZI	ARTICOLO TIPO	DIM.	MANO	FIN.	PERS.
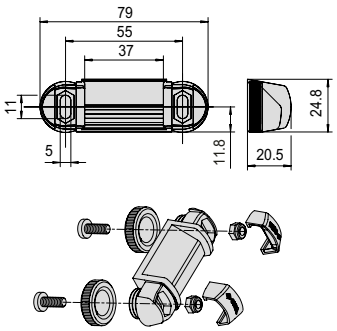	Bocchetta regolabile per porte in alluminio **Regolazioni:** • Compensazione complanarità da 8 mm a + 4 mm **Dotazione:** • Viti di fissaggio **Finiture::** • STANDARD verniciato nero **A richiesta:** • Verniciato bianco (fin. 45) • Verniciato grigio (fin. 97)	0,141	1	**1**	**07072**	**31**	**0**	
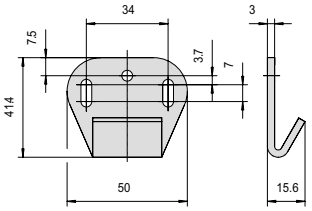	Bocchetta per portoni industriali **Regolazioni:** • Compensazione luce fra anta e telaio fino a 25 mm • Compensazione complanarità da 4 mm a + 7 mm **Dotazione:** Viti di fissaggio **Finiture:** • STANDARD verniciato nero **A richiesta:** • Verniciato bianco (fin. 45) • Verniciato grigio (fin. 97)	0,080	1	**1**	**07072**	**32**	**0**	
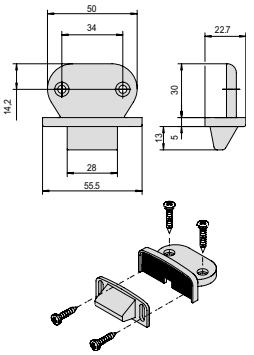	Bocchetta per porte in legno e PVC **Regolazioni:** • Possibilità di installazione a sbalzo su profili con sormonto da 14 a 24 mm **Dotazione:** • Viti di fissaggio **Finiture:** • STANDARD verniciato nero **A richiesta:** • Verniciato bianco (fin. 45) • Verniciato grigio (fin. 97)	0,080	1	**1**	**07072**	**33**	**0**	
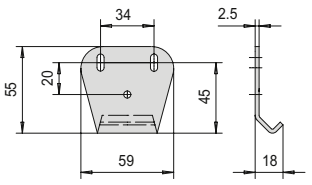	Bocchetta in acciaio, laterale e superiore per profili in PVC Finitura verniciato nero	0,080	1	**1**	**07072**	**34**	**0**	

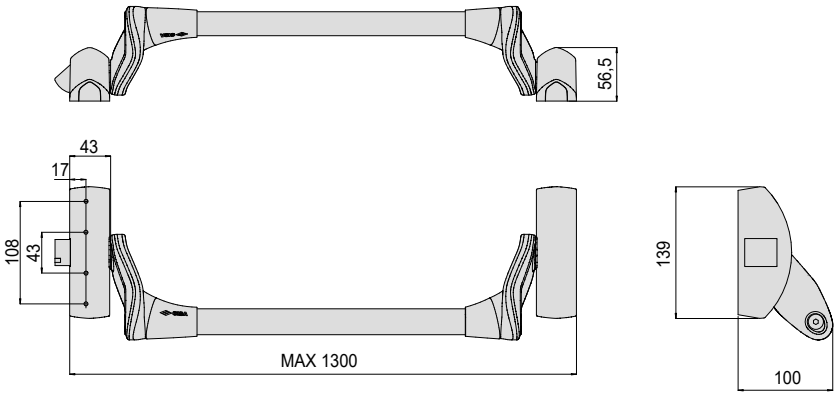

59001, 59011, 59014, 59016

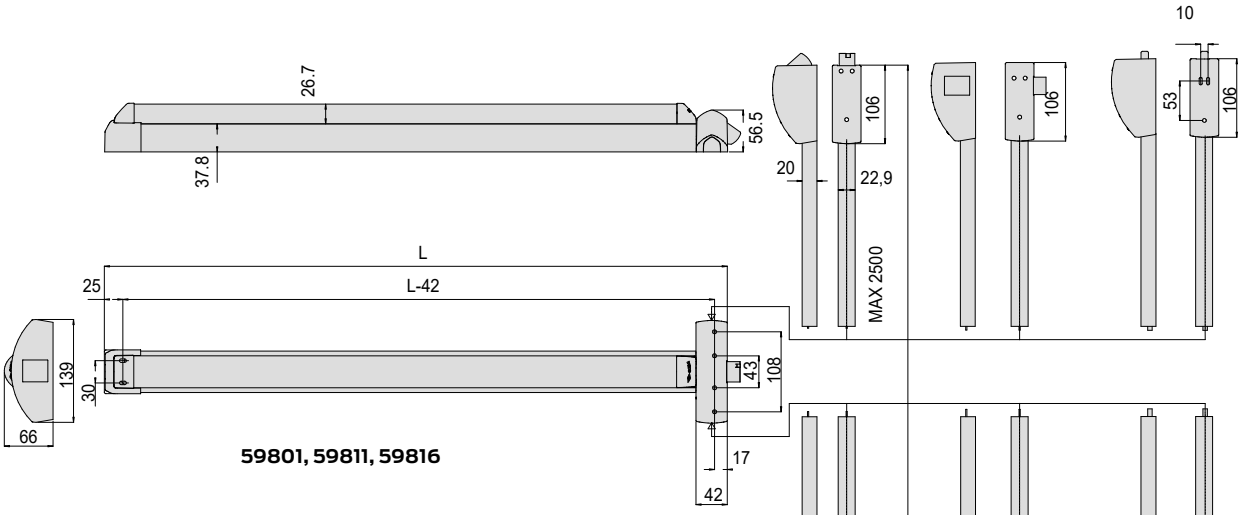

59801, 59811, 59816

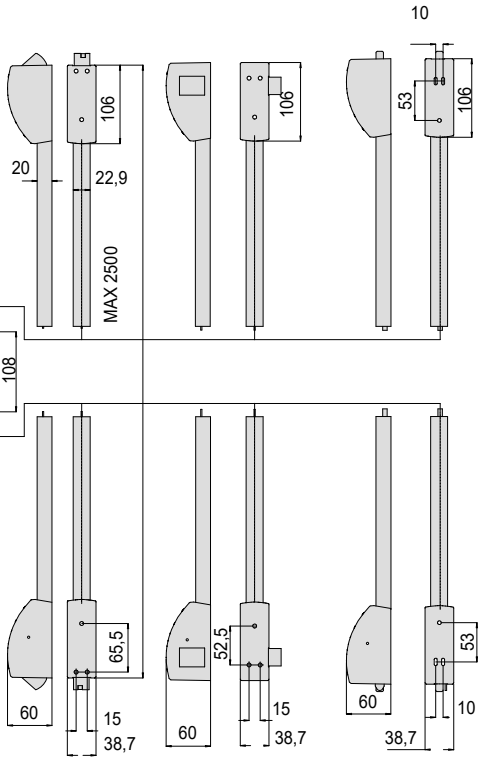

07063-51/53/61/63/66/71

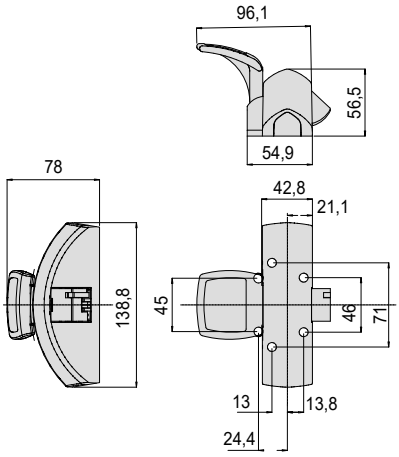

59051, 59061, 59066

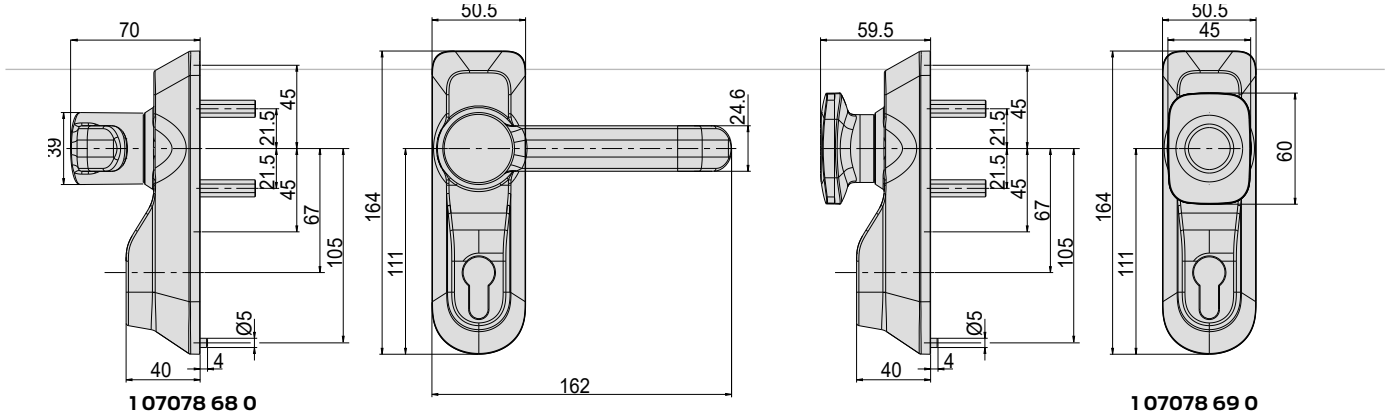

1 07078 68 0

1 07078 69 0

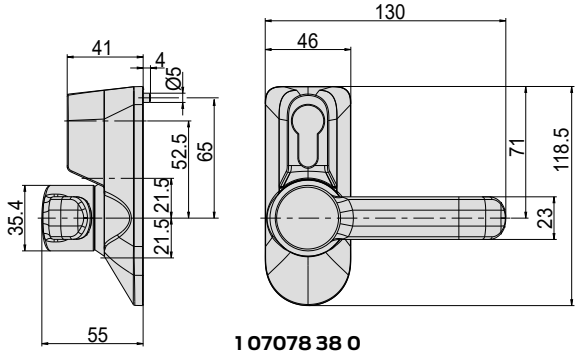

1 07078 38 0

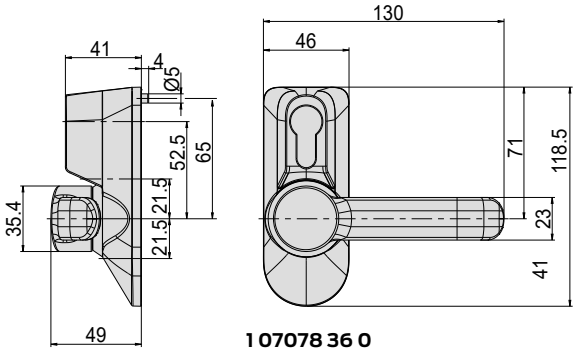

1 07078 36 0

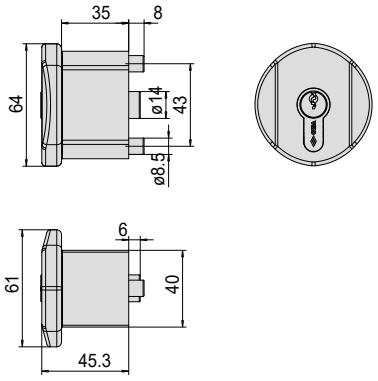

1 07078 35 0

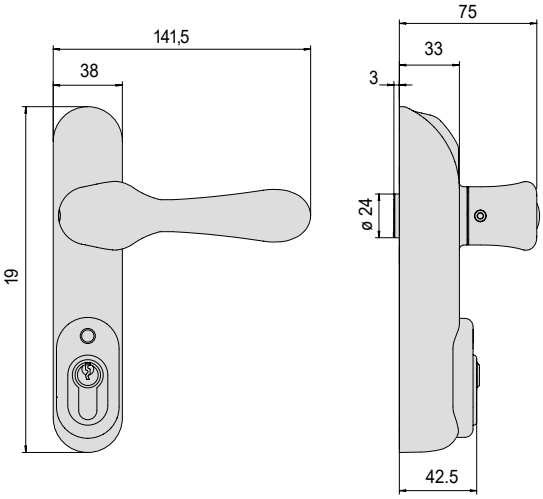

1 07074 80 0

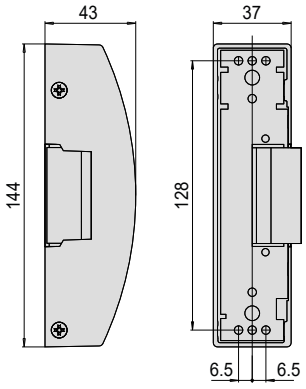

07083

CISA S.p.A. si riserva di apportare le modifiche che riterrà opportuno ai prodotti illustrati sul presente catalogo senza alcun preavviso.

Informazioni su Allegion

Allegion (NYSE: ALLE) è un'Azienda leader mondiale nel settore della sicurezza e dei controlli d'accesso seamless, con marchi leader come CISA®, Interflex®, LCN®, Schlage®, SimonsVoss® e Von Duprin®. Focalizzandosi in particolare sulla sicurezza delle porte e delle aree adiacenti, Allegion protegge persone e beni con una vasta gamma di soluzioni per case, uffici, scuole e istituzioni. Allegion ha registrato entrate per 2,9 miliardi di dollari nel 2021 ed i suoi prodotti per la sicurezza sono venduti in tutto il mondo.

Per ulteriori informazioni, visitare **allegion.com**.

AXA ■ BRICARD ■ Briton ■ CISA ■ interflex
KRYPTONITE ■ NORMBAU ■ SimonsVoss technologies ■ TRELOCK

© 2022 Allegion- CISA PDE624 Rev. 1/22

CISA SpA
Via Oberdan 42
48018 Faenza (RA) Italia

Tel. +39 0546 677111
Fax +39 0546 677150

Servizio Clienti e Assistenza Tecnica
+39 0546 188 0070

cisa.com
cisa.vendite@allegion.com

ALLEGION